JBC

www.jbctools.com

製品
ウェブページ

取扱説明書

HDE

ハイパワーコントロールユニット

本取扱説明書は下記製品に対応しています。

HDE-9UD (100V)

同梱物リスト

以下の品目が同梱されています。

HDE ハイパワーコントロールユニット ..... 1 個

電源コード ..... 1 個
Ref. 0024077 (100V)

取扱説明書（本書） ..... 1 個
Ref. 0029931

機能

HDEは大きな熱量を必要とするはんだ付け用途において、高い効率性と作業性向上をもたらします。

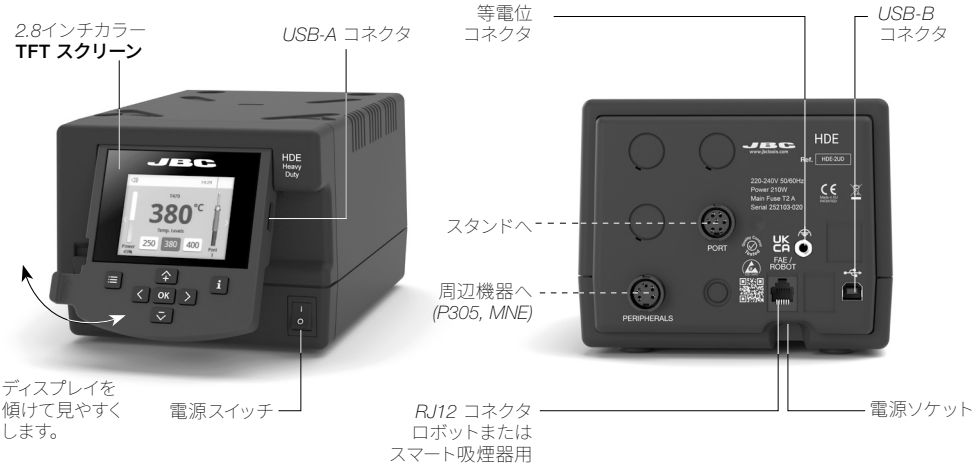

接続例- ハイパワーグリップ

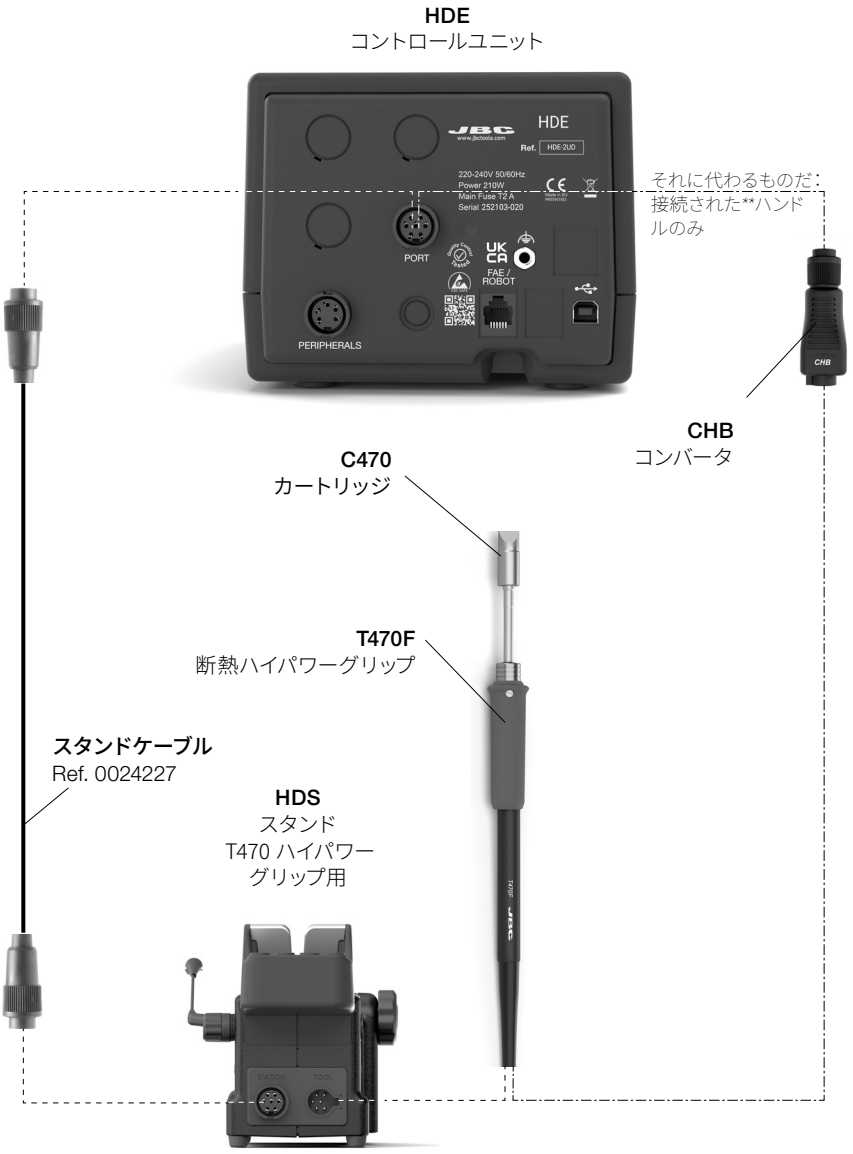

**グリップはCHBコンバータでコントロールユニットに直接接続することで省スペース化可能

接続例 - 窒素 HD グリップ

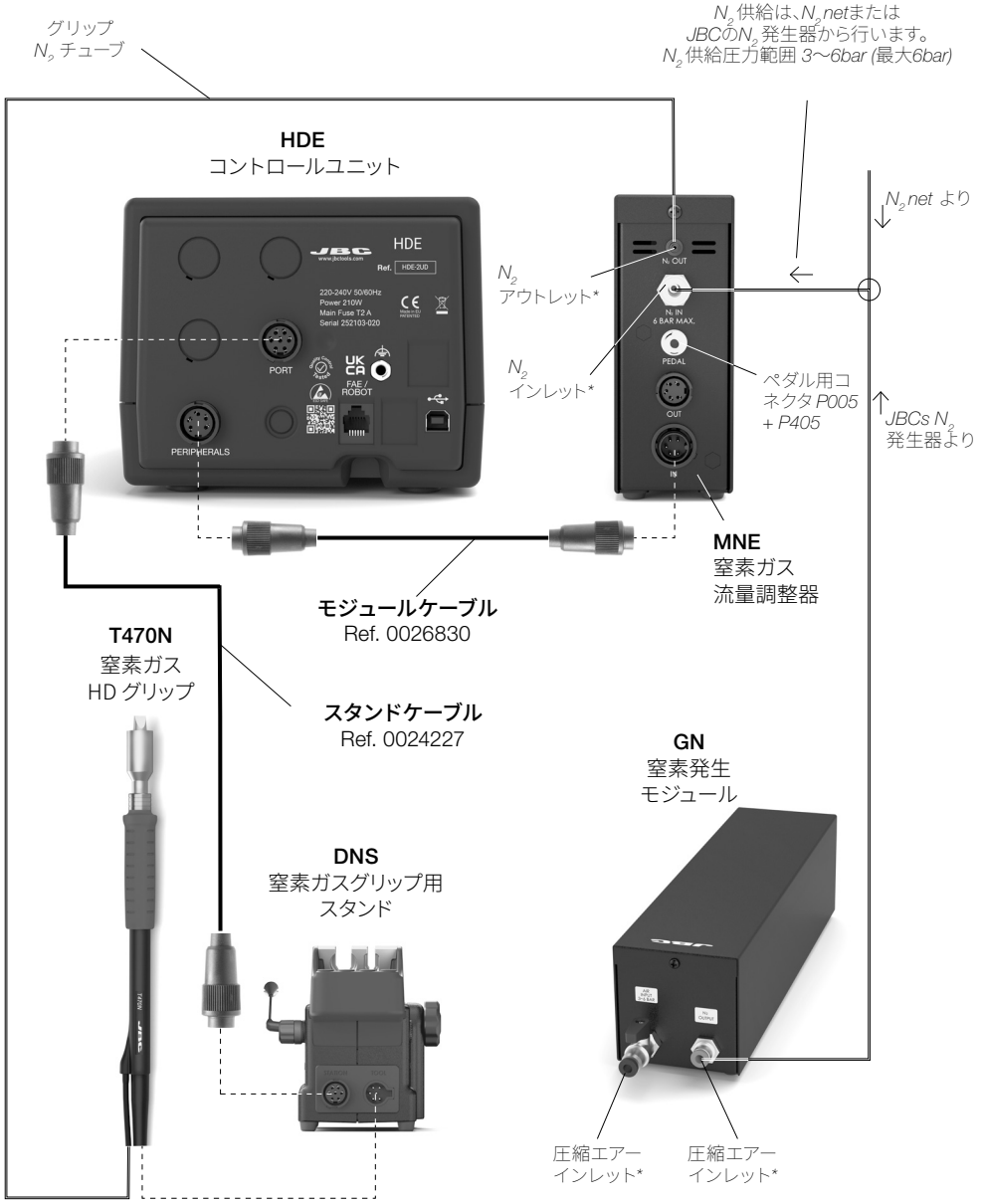

対応表

はんだ付けやはんだ除去のニーズに合わせて、最適な機器をお選びください。

◯印は、ペダルP405およびP005をJBCsコントロールユニットDDEおよびDMEに直接接続できないことを意味します。 モジュールを使用し、ペダルをモジュールに接続する必要があります。

モジュラーシステム				モジュール	ペダル		
コントロールユニット	スタンド	ツール	カートリッジシリーズ	MNE	P005	P305	P405
HDE	HDS	T470	C470			●	
		T470S				●	
		T470Z				●	
		T470F				●	
	HDTS	HT470				●	
	DNS	T470N		●	◯	●	◯

HDE 作業画面

HDEには分かり易いユーザインターフェースがついており、ステーションのパラメータに素早くアクセスすることができます。 **デフォルト PIN: 0105**

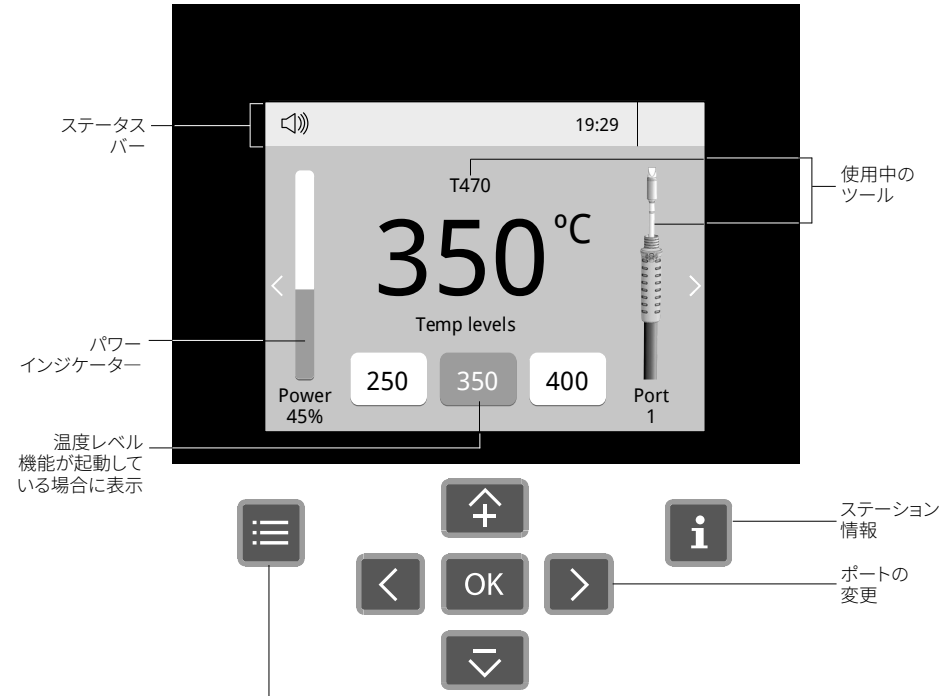

ステーションのパラメーター設定

ステーション

ツールのパラメーター設定

ツール

各サイクルの作業時間を表示

カウンター

リストから言語を選択可能

言語

ステーション全体のリセットを実行、すべてのパラメーターがデフォルト値へ戻る

リセット

トラブルシューティング

ステーションのトラブルシューティングは、製品ページ（www.jbctools.co.jp）をご確認ください。

高度な機能性

グラフ

はんだ接合形成中のこて先温度とパワー伝達がリアルタイムで詳細にグラフデータとして表示され、分析することができます。これにより、工程の調整方法や使用するこて先を決定することができるため、最高品質のはんだ付けが実現可能です。

プロファイル

MLCCなどのセラミックチップ部品をはんだ付けする際の熱衝撃を回避するために設計されたこの新しいい独自の機能は、はんだ付け工程のすべての段階で部品の温度が徐々に上昇していくように、ツールの加熱速度を制御することができます。最大25のカスタマイズ

ファイル

グラフの出力
USBフラッシュドライブをUSB-Aコネクターに差し込んで、はんだ付けプロセスをcsv形式で保存します。

更新

ステーションの更新
JBC更新ファイルをhttps://www.jbctools.co.jp/ja/jbc-software/からダウンロードします。ダウンロードしたファイルを保存したUSBフラッシュ

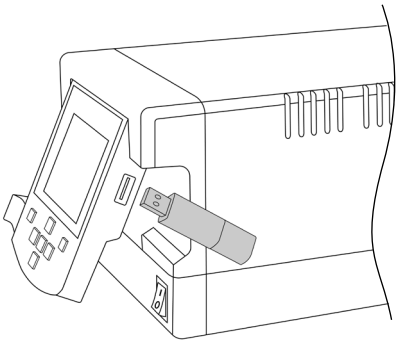

システム通知

以下のアイコンが画面のステータスバーに表示されます。

USBフラッシュドライブが接続されています。

ステーションはPCにより制御されています。

ステーションはロボットにより制御されています。

ステーションソフトウェア更新
INFOを押すと、更新が開始されます。

警告
INFOを押すと、警告の説明が表示されます。

エラー
INFOを押すと、エラーの説明・種類・修正方法が表示されます。

周辺機器接続設定

1. モジュール接続後、周辺機器メニューに入り、モジュールと接続するポートを選択します。

2. 周辺機器接続の一覧からモジュールを選択します。最初の接続は “a”、2番目は “b “などで示されます。（例：MNE_a、MNE_b、...）

3.「Menu-メニュー」または「Back-戻る」を押して、変更を保存します。

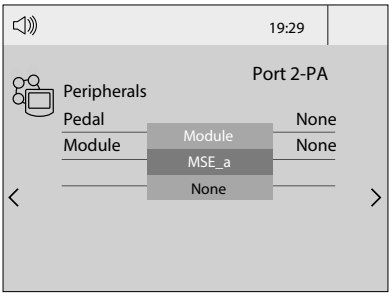

ペダル接続設定

1. 周辺機器メニューに入り、ペダルと接続する**ポートを選択**します。

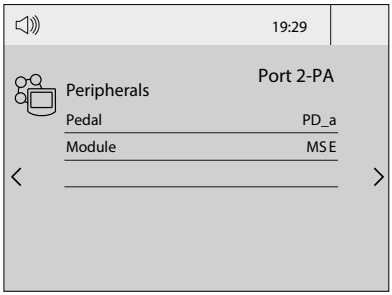

2. リストからペダルを選択します。最初の接続は “a”、2番目は “b “などで示されます。
*(*例： *PD_a*、*PD_b*、*...)*

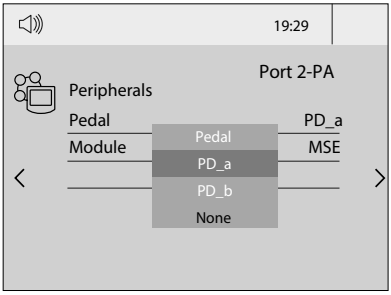

3. 作業内容に応じて、ペダル機能を設定します。

ペダルを*1*回踏んだときの起動時間*を設定します。連続的に機能させる場合は、ペダルを踏み続けてください。

ペダルの動作モード：
スリープ、**エクストラクタ**
（休止）または**モジュール**
スイッチとしてのいずれかを選択します。

ペダルの起動モードの選択
(*押す/離す*)

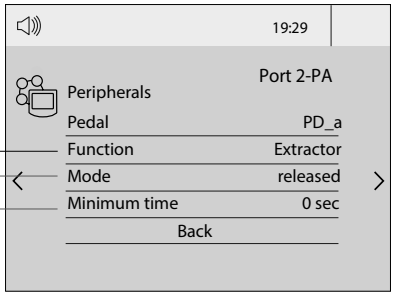

周辺機器設定

FAE ヒュームエクストラクターのセットアップ

DDE/HDE コントロールユニットは、RJ12ケーブルを使用してヒュームエクストラクタに接続することができます。 吸煙器は、はんだ付けツールの使用中に自動的に吸煙を開始します。FAEで機能するために、DDE/HDEコントロールユニットに最低限必要なソフトウェアバージョンは8886160です。正しい操作のために、コントロールユニットは常に最新のソフトウェアバージョンに更新してください。
ダウンロードはwww.jbctools.com/software.html。

ソフトウエアバージョン8886887 (DDE, HDE)および 8886784 (NAE)以降では、コントロールユニットの周辺機器メニューから、接続された吸煙器を設定および制御できます (1)。

各コントロールユニットは吸煙器を「FAE_a」(2)として検出します。吸煙を作動させるツールは、制御ユニット メニュー (3) のツール メニュー オプションで設定する必要があります。

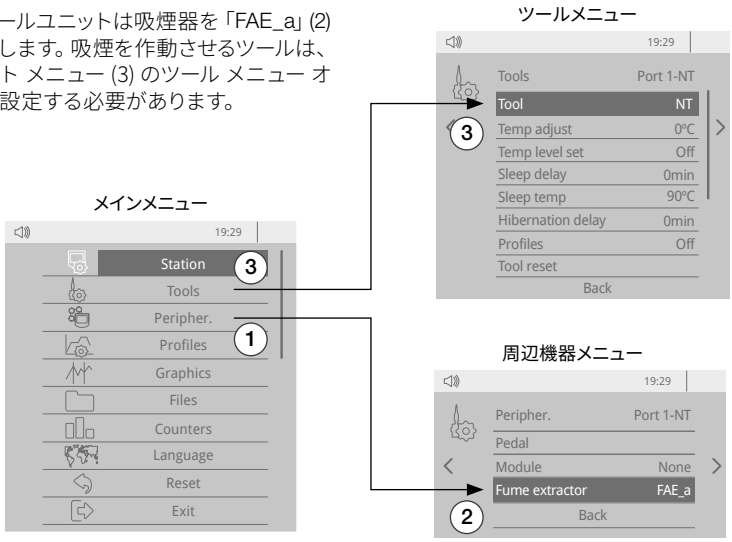

最大4台のコントロールユニットを吸煙器のコネクター (STATION 1, STATION 2, ...) に接続できます。コントロールユニットに接続された各ツールは、吸煙器を起動および停止できます。

操作

JBC高性能はんだ付けシステム

当社の画期的な技術により、こて先の温度を非常に早く回復することができます。 これにより、
作業者はより低い温度で作業することが可能なため、はんだ付け品質の向上につながります。
スリープ＆休止モードにより、こて先の温度はさらに下がり、その耐久性は最大で5倍高くなります。

1. 作業時

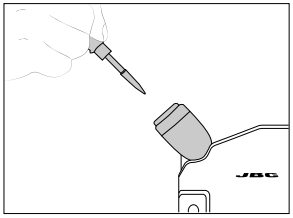

スタンドからツールを持ち上げると、こて先が選択した作業温度まで加熱されます。

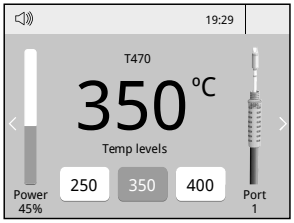

ツールメニュー:
・作業温度

作業温度を90°Cから450°Cに変更する場合
⇧ または ⇩ で±5°Cずつ設定します。

ツールメニュー:
・温度レベル

☰ を押して、「Tool Settings」を選択し、「Temp.Level」オプションを有効にします。
⇧ または ⇩ で±5°Cずつ設定します。

2. スリープ

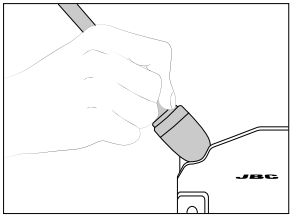

ツールがスタンドにあるときは、あらかじめ設定されたスリープ温度まで下がります。

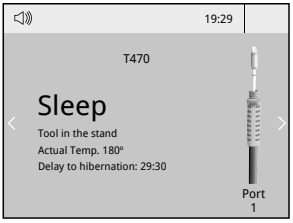

ツールメニュー:
・スリープ

スリープ温度変更とスリープモード起動までの時間を0〜9分またはスリープモードなしに変更します。

3. 休止

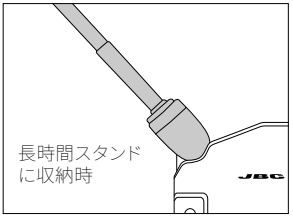

非作業時間が続く場合は電源が切れ、ツールが室温まで冷却されます。

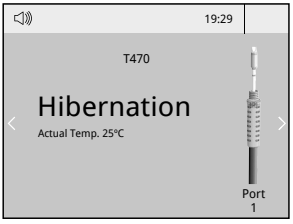

ツールメニュー:
・休止

休止モード起動までの時間を0〜60分または休止モードなしに変更します。

メンテナンス

メンテナンスまたは収納する前に、必ずステーションを冷却してください。

- ガラスクリーナ、または湿った布でステーションの画面を拭きます。

- 湿った布で本体とツールを拭きます。
アルコールは金属部分以外には使用しないでください。

- ステーションがツールを感知できるように、ツールとスタンドの金属部分に汚れがないことを定期的に確認します。

- こて先が酸化しないように、こて先表面はきれいにしてはんだを乗せておきます。表面がざらざらしていたり、埃がついていたりすると、はんだ接合への熱伝達の妨げになります。

- すべてのケーブルやチューブを定期的に確認してください。

- ヒューズは下図に従って交換します。

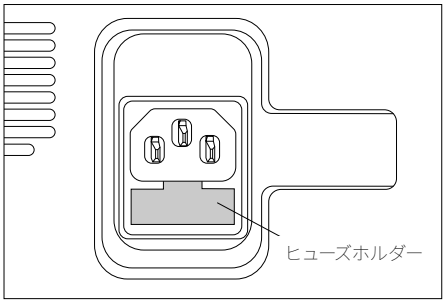

1.ヒューズホルダーを引き出し、ヒューズを取り外します。必要に応じて、ツールを使って外します。

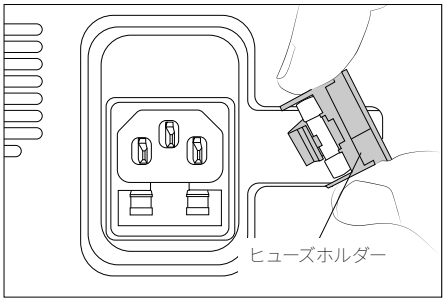

2. 新しいヒューズをヒューズホルダーに押し込み、ステーションの所定の場所に戻します。

- 欠陥や損傷した部品を交換します。JBC純正部品のみを使用してください。

- 修理を行えるのは、JBC認定のテクニカルサービス担当者のみです。

安全に関する注意事項

感電、けが、火事、爆発を避けるため、必ず安全に関するガイドラインに従ってください。

- はんだ付けやリワーク以外の目的で、ユニットを使用しないでください。不適切な使用により、火事が発生する恐れがあります。

-電源コードは、適切なコンセントに差し込んでください。使用する前に、適切に接地が行われていることを確認してください。コードを抜く場合は、ワイヤーではなくプラグを持ってください。

- 通電中部品の作業は行わないでください。

- ツールを使用しない場合は必ずスタンドに戻し、スリープモードが有効になるようにしてください。ステーションの電源を切った後でも、こて先、ツールの金属部分、スタンドが熱い場合があります。スタンド位置調節時を含めて、注意して取り扱ってください。

- ユニットの電源を入れたままで、その場を離れることのないようにしてください。

- 換気グリルは覆わないでください。熱により、可燃性の製品から出火する場合があります。

- 炎症を避けるため、フラックスに直接触れず、目に入らないようにしてください。

- はんだ付を行う際、煙に気をつけてください。

- 作業場を清潔にし、整理整頓してください。作業する際は、適切な保護めがねや防護手袋を着用しけがをしないようにしてください。

- 廃棄する液体スズの取扱いには十分気を付けてください。やけどをする恐れがあります。

- 本機器は、8歳以上の子供や、身体的、感覚的、精神的能力の低い人、経験のない人でも、機器の使用に関して適切な監督や指示を受け、それに伴う危険性を理解していれば使用できます。子供が本機で遊ばないよう注意してください。

- 監督下にない場合は、子供がメンテナンスを行わないでください。

メモ

メモ

仕様

HDE
ハイパワーコントロールユニット
Ref. **HDE-9UD** 100 V 50/60 Hz. 入力ヒューズ: 4 A. 出力: 42 V.

- 公称電力:	300 W
- ピーク電力(ツール):	250 W
- 選択可能温度:	90 - 500 °C
- 温度安定性（静止空気）:	±1.5 °C (IPC J-STD-001Fに準拠し満たす。)
- 温度精度:	±3 % (基準カートリッジを使用)
- 温度調節:	±50 ºC ステーションメニューより設定
- こて先アース間電圧/抵抗:	以下に準拠し満たす。 ANSI/ESD S20.20-2014 IPC J-STD-001F
- 作業環境温度:	10 - 50 ºC
- 接続:	USB-A / USB-B / 周辺機器 コネクタ ロボットまたは吸煙器用RJ12 コネクタ
- コントロールユニット本体寸法:	232 x 148 x 120 mm
- 正味重量合計:	2.63 kg
- 梱包寸法/重量: (L x W x H)	258 x 328 x 208 mm / 3.72 kg

CE規格準拠
ESD保護デバイス

JBC

保証
JBC は、この装置の製造欠陥に対する保証を 2 年間提供します。部品・作業代金無償で欠陥部品の交換を行います。
製品の摩耗または誤用は、保証の対象外です。
保証を受けるには、装置を購入した代理店または JBC に返品する必要があります（お客様ご負担）。
www.jbctools.com/productregistration から登録を行うと、JBC の保証を 1 年延長することができます。登録期間は、購入から 30 日以内です。

本製品は、通常のごみとして廃棄することはできません。
欧州指令 2012/19/EU に従って、寿命に達した電気装置の回収を行い、認定を受けたリサイクル施設に引き取ってもらう必要があります。

0029931-160525

www.jbctools.com