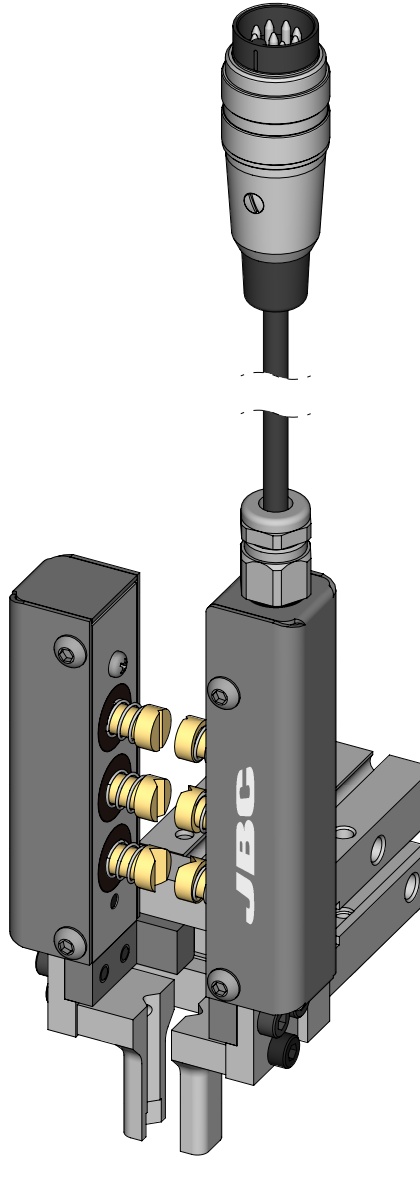TRA245-A